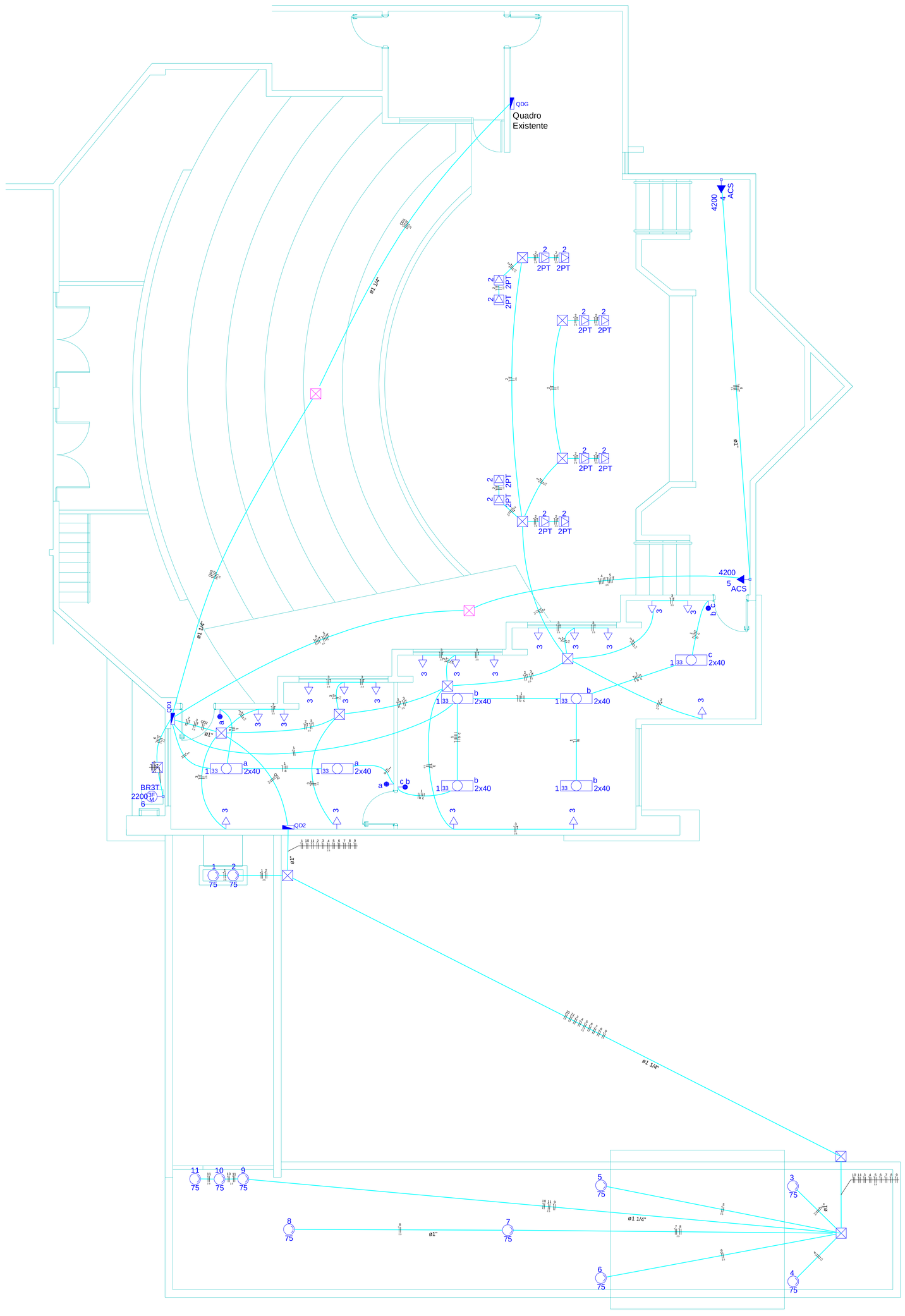

Quadro de Cargas (QD1)

Circuito	Descrição	Esquema	Método de inst.	V (V)	Iluminação (W)	Tomadas (W)			Pot. total. (VA)	Pot. total. (W)	Fases	Pot. - R (W)	Pot. - S (W)	Pot. - T (W)	FCT	FCA	Ir' (A)	Seção (mm2)	Ic (A)	Disj (A)	dV parc (%)	dV total (%)	Status
					40	100	2200	4200															
QD2	Quadro Espelho da Água	F+N	B1	127 V					825	825	S		825		1.00	1.00	6.5	2.5	24.0	10.0			INDEF
1	Iluminação	F+N	B1	127 V	14				707	560	S		560		1.00	1.00	4.0	1.5	17.5	10.0	1.94	1.94	Ok
	a				4				202	160	S		160			1.00	1.6	1.5	17.5				Ok
	b				8				404	320	S		320			1.00	4.0	1.5	17.5				Ok
	c				2				101	80	S		80			1.00	0.8	1.5	17.5				Ok
2	TUG Auditório	F+N+T	B1	127 V		12			1333	1200	T			1200	1.00	1.00	10.5	2.5	24.0	13.0	2.31	2.31	Ok
3	TUG Sala Imprensa	F+N+T	B1	127 V		18			2250	1800	R	1800			1.00	1.00	17.7	2.5	24.0	20.0	1.80	1.80	Ok
4	TUE - Ar Condicionado 01	3F+N+T	B1	220 / 127 V				1	4667	4200	R+S+T	1400	1400	1400	1.00	1.00	12.2	2.5	21.0	13.0	2.34	2.34	Ok
5	TUE - Ar Condicionado 02	3F+N+T	B1	220 / 127 V				1	4667	4200	R+S+T	1400	1400	1400	1.00	1.00	12.2	2.5	21.0	13.0	1.39	1.39	Ok
6	TUE - Bomba	3F+N+T	B1	220 / 127 V			1		3313	2200	R+S+T	733	733	733	1.00	1.00	8.7	2.5	21.0	10.0	0.18	0.18	Ok
TOTAL					14	30	1	2	17762	14985	R+S+T	5333	4918	4733									

Legenda

	Quadro de distribuição - embutir a 1,50m do piso
	Caixa de passagem de embutir no piso
	Caixa de passagem de embutir no teto
a / b	Interruptor paralelo 1 tecla - 1,10m do piso
a / b	Interruptor paralelo 2 teclas – 1,10m do piso
1 33 a 2x40	Luminária p/ lâmp. fluor. tubular - sobrepor
3 75	Holofote Subaquático 14hx11,5 - diam 12V
2 2PT	Tomada universal 2P+T no piso
3	Tomada universal 2P+T a 0,30m do piso
M 6 2200 BR3T	Bomba a 0,30m do piso
ACS 4 4200	Ar Condicionado a 2,20m do piso
	Transformador 127/220V para 12V - 75Watt

Legenda das indicações

300x300x120	Caixa de Passagem em aço pintada - 300x300x120 mm
BR3T	Tomada - uso específico - Bomba - 3cv trifásico
ACS	Tomada - uso específico - Condicionador de ar 36.000 BTU
2PT	Tomada de piso - caixa 2x4" - 2P+T 15A - roscada - cromada

QDG (QUADRO DISTRIBUIÇÃO GERAL)

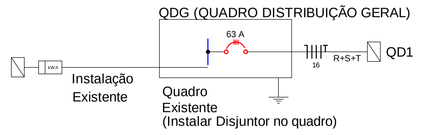

QD1 (QUADRO AMPLIAÇÃO SALA IMPRENSA)

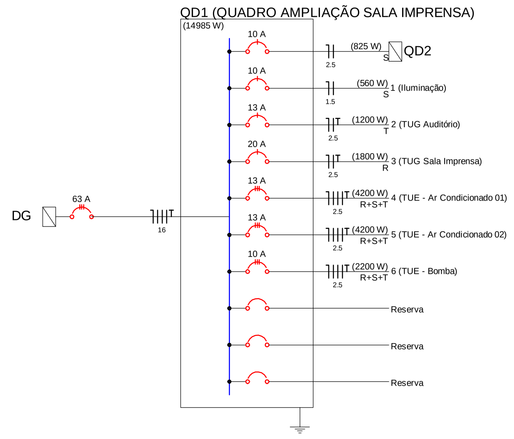

QD2 (Quadro Espelho da Água)

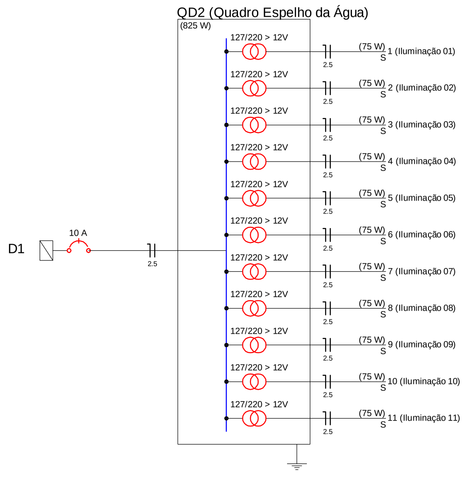

QD1 (QUADRO AMPLIAÇÃO SALA IMPRENSA)

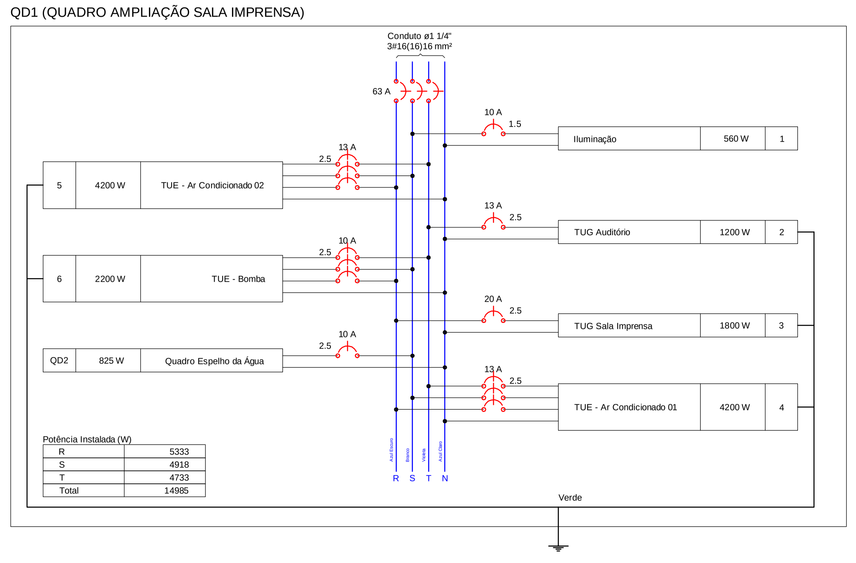

Potência Instalada (W)

R	5333
S	4918
T	4733
Total	14985

TABELA DE CONVERSÃO NBR-6150 (ABNT) PARA ELETRODUTO PVC-CLASSE "B"	
ø-20mm	ø-1/2"
ø-25mm	ø-3/4"
ø-32mm	ø-1"
ø-40mm	ø-1.1/4"
ø-50mm	ø-1.1/2"
ø-60mm	ø-2"
ø-75mm	ø-3"
ø-85mm	ø-4"

ESPECIFICAÇÕES

- A lista de Materiais e o Memorial Descritivo fazem parte são complemento do projeto;
- Identificação das Cores dos Condutores:

Fase A	Amarelo
Fase B	Branco
Fase C	Vermelho
Neutro (N)	Azul Claro
Terra (PE ou T)	Verde

ORGÃOS PÚLICOS:

REVISÃO	NATUREZA	DATA:	PROJETO

SEGELE ENGENHARIA
TRAVESSA PRAÇA GETÚLIO VARGAS, 67 - SALA 7 - CASCAVEL / PR
FONE / FAX / CEL: (45) 3039-4090 / 3039-4090 / 8827-8002
EMAIL: marcelo@segele.com.br / marcelosgodoy@gmail.com

OBRA: PROJETO ELÉTRICO REFORMA E AMPLIAÇÃO DA CÂMARA MUNICIPAL DE TOLEDO

LOCAL: RUA SARANDI - QUADRA 42, LOTE 940 - CENTRO - TOLEDO - PR

PROJETO:

MARCELO SILVA DE GODOY
Engenheiro Eletricista
CREA-PR: 84.027/D

EXECUÇÃO:

PROPRIETÁRIO:

CÂMARA MUNICIPAL DE TOLEDO

TIPO DE PROJETO: INSTALAÇÕES ELÉTRICAS

CONTEUDO:

PLANTA BAIXA
DISTRIBUIÇÃO DE ILUMINAÇÃO E TOMADAS

ESCALA:	DATA:	ARQUIVO:	ÁREA:	PROJETISTA:	PRANCHA:
1:50	10/10/2010	OS_001-2010.DWG	430,00 m2	MARCELO	01/02
					CODIGO: 1376-2010

FORMATO A0
ESCALA PLOT. 1/50

COR		PENAS
01		0.20
02		0.30
03		0.20
04		0.20
05		0.20
06		0.20
07		0.20
08		0.20
09		0.30
134		0.05

Demais penas 0.20

FORMATO A0 - INTERNO: 1049 x 821 mm.
EXTERNO: 1189 x 841 mm.